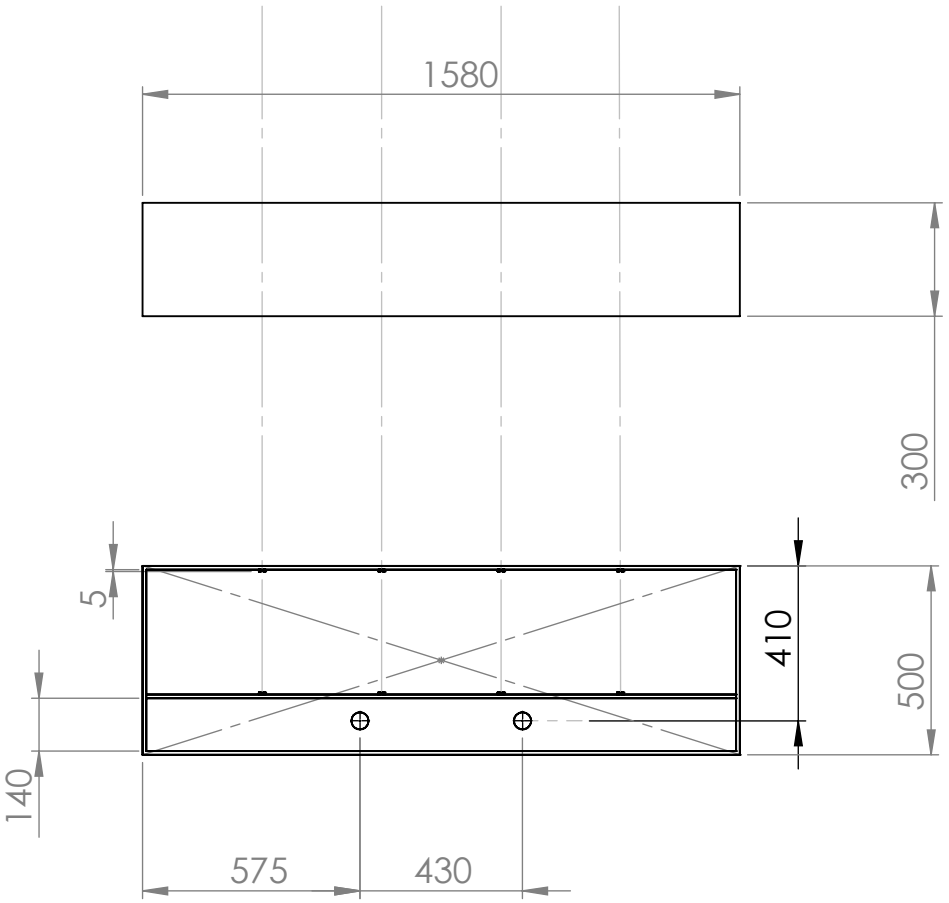


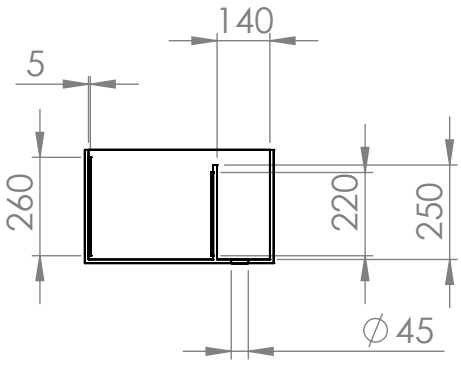


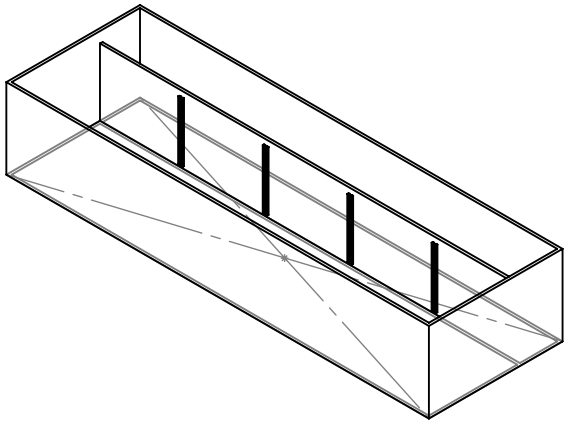

| | | | | | | |
|---|---|---|---|---|---|---|
| CHYBA ŻE OKREŚLONO INACZEJ:<br>WYMIARY SĄ W MILIMETRACH<br>WYKOŃCZENIE POWIERZCHNI:<br>TOLERANCJE:<br>LINIOWA:<br>KĄTOWA: | WYKOŃCZENIE: | | | STĘP OSTRE KRAWĘDZIE | NIE SKALUJ RYSUNKU | POPRAWKA |
| | IMIĘ I NAZWISKO | PODPIS | DATA | | TYTUŁ: | |
| NARYS. | | | | | | |
| SPRAWDZ. | | | | | | |
| ZATWIER. | | | | | | |
| WYPROD. | | | | | | |
| Z.JAKOŚCI | | | | MATERIAŁ: | NR RYSUNKU akwa gora | A4 |
| | | | | WAGA: | SKALA:1:20 | ARKUSZ 1 Z 1 |